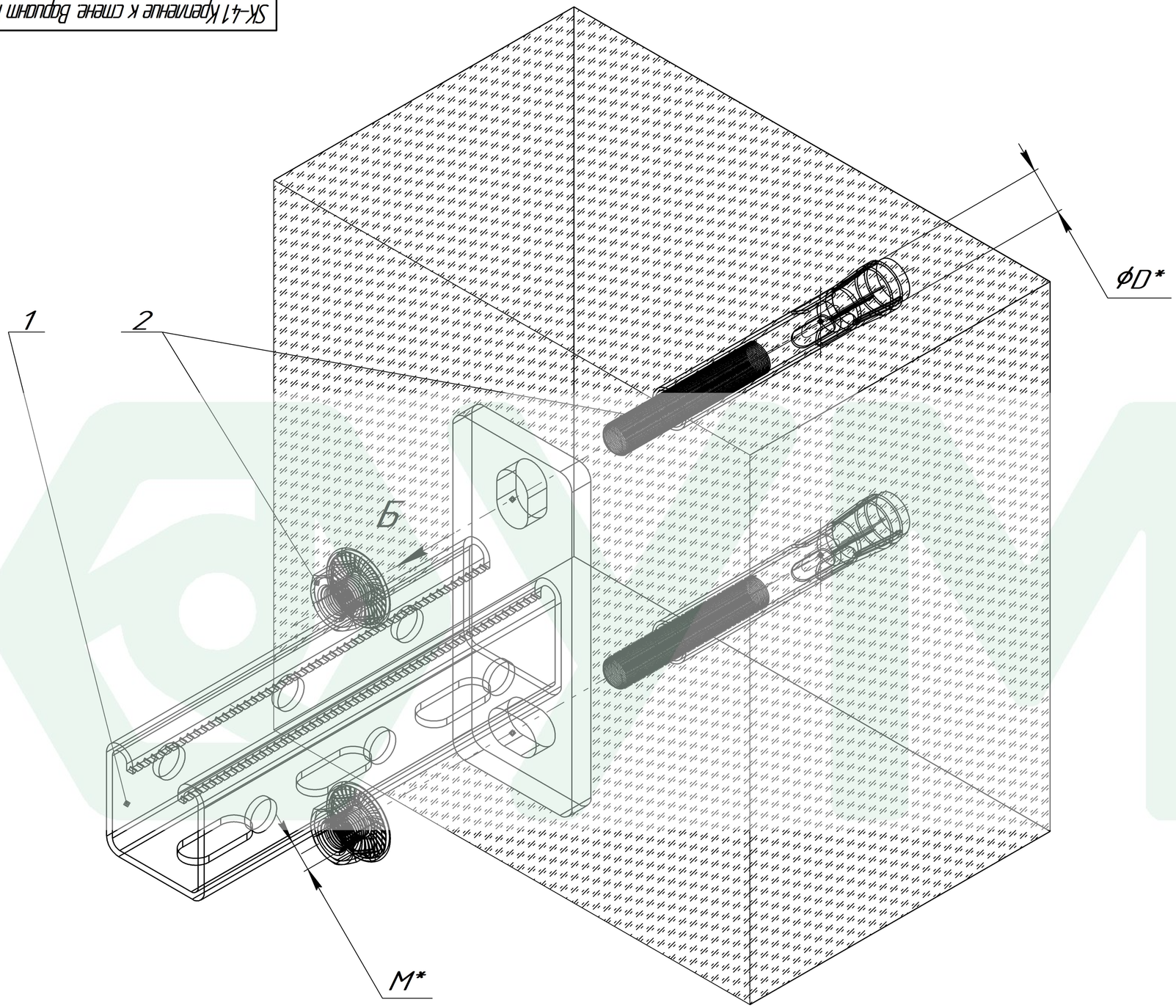

Вид Б (2 : 1)
(гайка с фланцем стопорным)

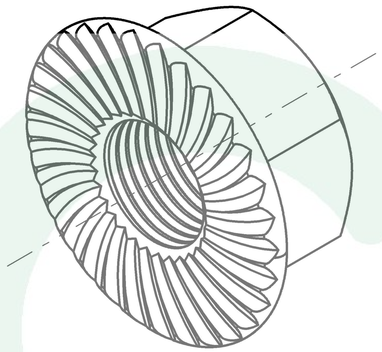

Поз.	Артикул	Наименование	Кол-во, шт
1	SK-41 – L* – HD*	Консоль 41 x 41 мм	1
2	BAG – D* – L*	Болт анкерный с гайкой	2

Изм.	Лист	№ докум.	Подп.	Дата	SK-41 Крепление к стене. Вариант № 2 Лист 2	Лист
		УМС				

Подп. и дата | Инв. № дубл. | Взам. инв. № | Подп. и дата | Инв. № подл.

Копировал Формат А3